LE PRÉSENT DOCUMENT EST VÉRIDIQUE ET EXACT AU MOMENT DE SA PUBLICATION. EN RAISON DE L'AMÉLIORATION CONSTANTE DES PRODUITS, LES SPÉCIFICATIONS ET LES MESURES PEUVENT ÊTRE MODIFIÉES SANS PRÉAVIS.

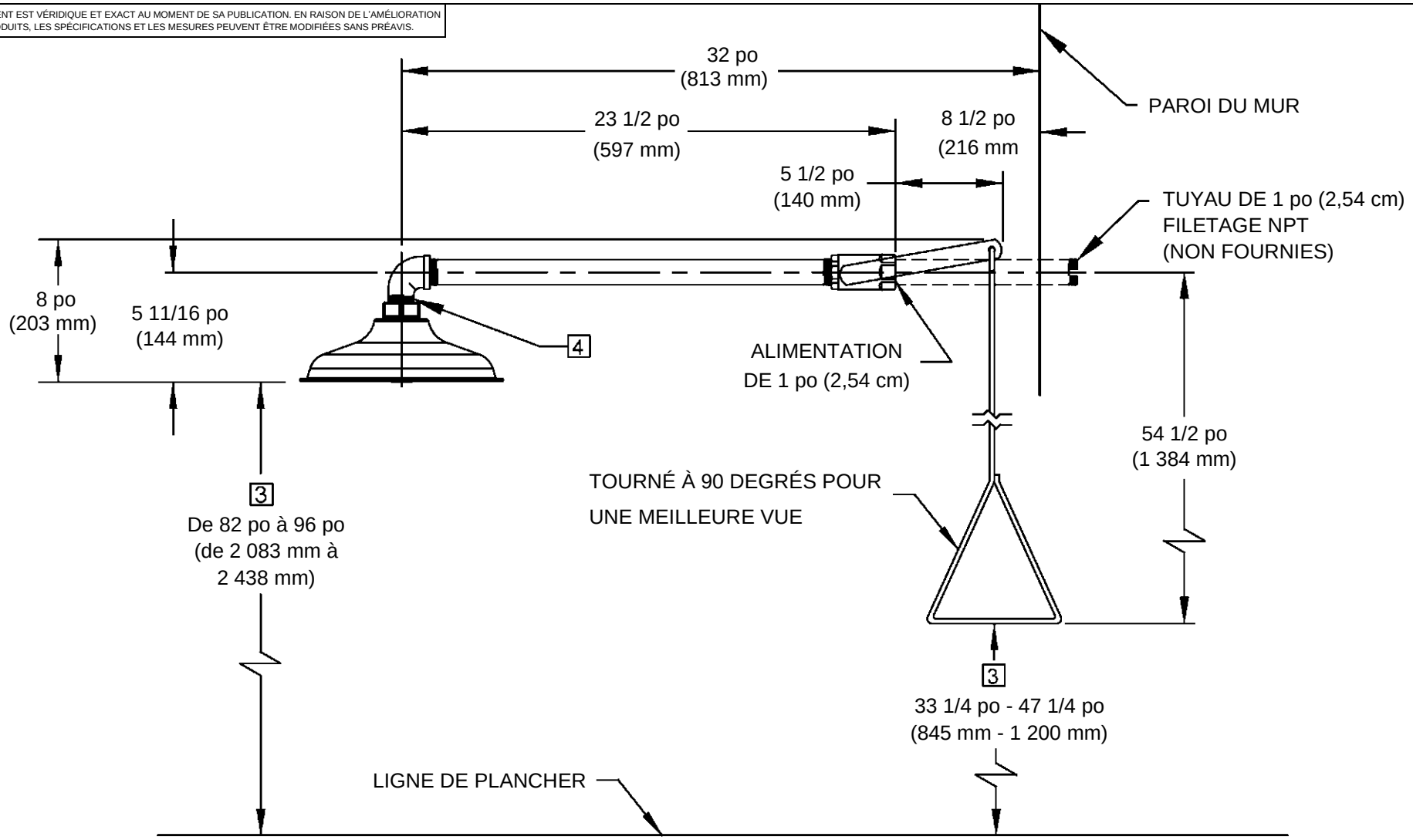

REMARQUES :

1. LES CODES LOCAUX, D'ÉTAT, PROVINCIAUX OU FÉDÉRAUX DOIVENT ÊTRE RESPECTÉS LORS DE L'INSTALLATION DE CETTE UNITÉ SI LES DIMENSIONS D'INSTALLATION (EMPLACEMENTS) ET LES EXIGENCES EN MATIÈRE D'ÉVACUATION ET D'ALIMENTATION SONT AUTRES QUE CELLES ILLUSTRÉES.

2. POUR SE CONFORMER À LA NORME ANSI Z358.1-2014 POUR LES ÉQUIPEMENTS DE DOUCHE OCULAIRE D'URGENCE OU DE LAVAGE OCULAIRE ET FACIAL ET DE DOUCHE :
   - LA DOUCHE DOIT ÊTRE PLACÉE DE FAÇON À CE QUE LA POMME DE DOUCHE NE SOIT PAS À MOINS DE 2 083 mm (82 po) ET À PLUS DE 2 438 mm (96 po) DE LA SURFACE SUR LAQUELLE SE TIENT L'UTILISATEUR.
   - LE JET DE DOUCHE DOIT AVOIR UN DIAMÈTRE MINIMAL DE 508 mm (20 po) À 1 524 mm (60 po) AU-DESSUS DE LA SURFACE SUR LAQUELLE SE TIENT L'UTILISATEUR, ET LE CENTRE DU JET DOIT ÊTRE SITUÉ À AU MOINS 406 mm (16 po) DE L'OBSTACLE LE PLUS PRÈS.

3. CES DIMENSIONS DOIVENT ÊTRE MAINTENUES POUR RESPECTER LES EXIGENCES D'ACCESSIBILITÉ POUR FAUTEUILS ROULANTS ET RESTER CONFORME AUX EXIGENCES ANSI MENTIONNÉES PLUS HAUT.

4. NE PAS UTILISER DE PRODUIT D'ÉTANCHÉITÉ ORDINAIRE. SI NÉCESSAIRE, UTILISER LE SCELLANT DOW CORNING 832; EN APPLIQUANT CINQ PETITES GOUTTES SUR LE FILETAGE MÂLE, JUSTE AU-DESSUS DU FILETAGE.

5. LES DIMENSIONS PEUVENT VARIER DE ±13 mm (±1/2 po).

Haws®
1455 KLEPPE LANE
SPARKS, NEVADA 89431
1-775-359-4712 FAX 1-775-359-7424
COURRIEL : HAWS@HAWSCO.COM
SITE WEB : WWW.HAWSCO.COM

NO AMT :	RÉVISÉ AMT : 5279	PAR VWC	MODÈLE(S) : 8122HWC DOUCHE SANS BARRIÈRE	NUMÉRO DE PIÈCE 0002080155.D
DESSINÉ PAR JF	DATE 1996-04-01	VÉRIFIÉ : VWC		RÉVISION 15
APPROUVÉ FV	DATE 2018-02-16		ÉCHELLE : 1:1 / TYPE DE DESSIN : INSTALLATION	TAILLE : A / FEUILLE 1 DE 1

© 2018 Haws Corporation - Tous droits réservés. HAWS® et les autres marques de commerce utilisées dans la présente documentation sont la propriété exclusive de Haws Corporation.